Bürgerinformationsveranstaltung Michelstadt

21.07.2022

EINFACH KLIMAFREUNDLICH FÜR ALLE.

Unsere Themen für Sie

1. Begrüßung
2. Vorstellung der ENTEGA
3. Vorstellung von Klenk & Sohn sowie der Ausbauplanung
4. Vorstellung der technischen Umsetzung der Inhaus-Verkabelung
5. Vorstellung der Produkte
6. Fragen und Antworten

ENTEGA bringt die Glasfaser nach Michelstadt

In Michelstadt startet der großflächige Glasfaserausbau

Enge Abstimmung mit Bürgermeister, Brenergo und Digitalministerium

Land Hessen

- Flächendeckender Glasfaserausbau bis 2030
- Zügiger Ausbau digitaler Netze für Schulen, Wirtschaft und den ländlichen Raum
- Hessen für 5G-Netze fit machen und 6G vorbereiten
- Netzkapazitäten, Datenverfügbarkeit und Zukunftstechnologien mit gesellschaftlichem Mehrwert versehen
- Digitalisierung in Hessen voranbringen

Odenwaldkreis

- Glasfaserausbau in Michelstadt
- Einfluss auf Ausbauplanung und Umsetzung
- Brenergo-Kommunen arbeiten solidarisch zusammen
- Verlässlichkeit der Partner ENTEGA und Klenk
- Zügiger Start in den Glasfaserausbau

ENTEGA

- Großflächiger FTTH-Ausbau
- Partnerschaftliche Zusammenarbeit mit den Kommunen
- Alles aus einer Hand zur Zufriedenheit der Bürger*innen (Eigentum, Betrieb, Vermarktung)
- Synergetischer Ausbau mit den Strom-/Gasnetzen
- Investition und Innovation in systemkritische Infrastrukturen

MEHR ALS 100 JAHRE VERANTWORTUNG FÜR SÜDHESSEN

VOR 30 JAHREN DER ERSTE GLASFASERRING EUROPAS: „ODENWALDRING“

Wozu wir in Zukunft schnelles Internet brauchen

- Klassisches Homeoffice
- Homeoffice in Verbindung mit Homeschooling
- Videostreaming
- 4K zukünftig als neues Standardbildformat – Zukunft 8K
- Arbeiten im privaten Bereich mit Cloud Speichern
- E-Health – „Online Sprechstunde“
- Cloud Gaming
- Smart Home – intelligentes Haus
- Virtual Reality - virtuelle Realität erleben (Senioren, Techn. Support)

Eine Internet-Minute im Jahr 2021

Quelle: domo.com

Hier einige der Schlüsselzahlen dessen, was in einer Minute passiert:

- Amazon-Kunden geben 283.000 $ aus
- 12 Millionen Menschen senden eine iMessage
- Microsoft Teams und Zoom verbinden jeweils fast 100.000 Benutzer
- YouTube-Nutzer streamen 694.000 Videos
- Facebook Live erhält 44 Millionen Aufrufe
- Instagram-Nutzer teilen 65.000 Fotos
- Tiktok-Benutzer sehen sich 167 Mio.Videos an

Globales Wachstum der Internetnutzer

Vorstellung von Klenk & Sohn sowie der Ausbauplanung

Klenk & Sohn GmbH – aus der Region für die Region

Seit 1920 – wir sind stolz auf unser nunmehr über 100-jähriges Bestehen in nun 5. Familiengeneration

Sitz in Modautal

Vom reinen Elektroinstallations-Betrieb zum Komplettanbieter rund um die Errichtung passiver Telekommunikations- und Energienetze

„Alles aus einer Hand"

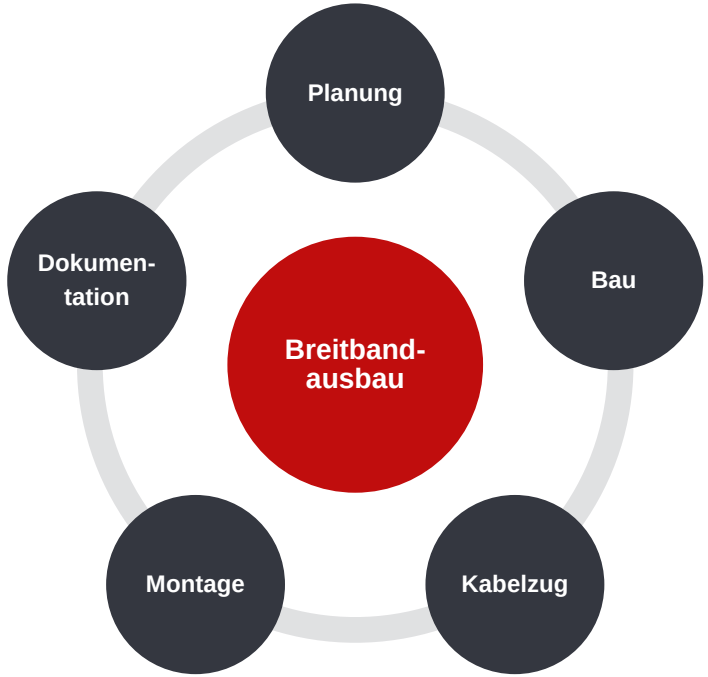

ENTEGA investiert 27 Millionen EUR in den Glasfaserausbau im Odenwald (Brenergo)

Zahlen, Daten, Fakten:

- Insgesamt ca. **27** Ausbaubereiche für den eigenwirtschaftlichen Ausbau
- Ca. **8.500** Anschlüsse / Gebäude werden dadurch erschlossen
- Mehr als **150 km** Trasse werden hierzu neu gebaut
- Alle weiteren Gebiete werden später über den geförderten Ausbau erschlossen
- Gesamtausbau wird bis **2030** abgeschlossen sein

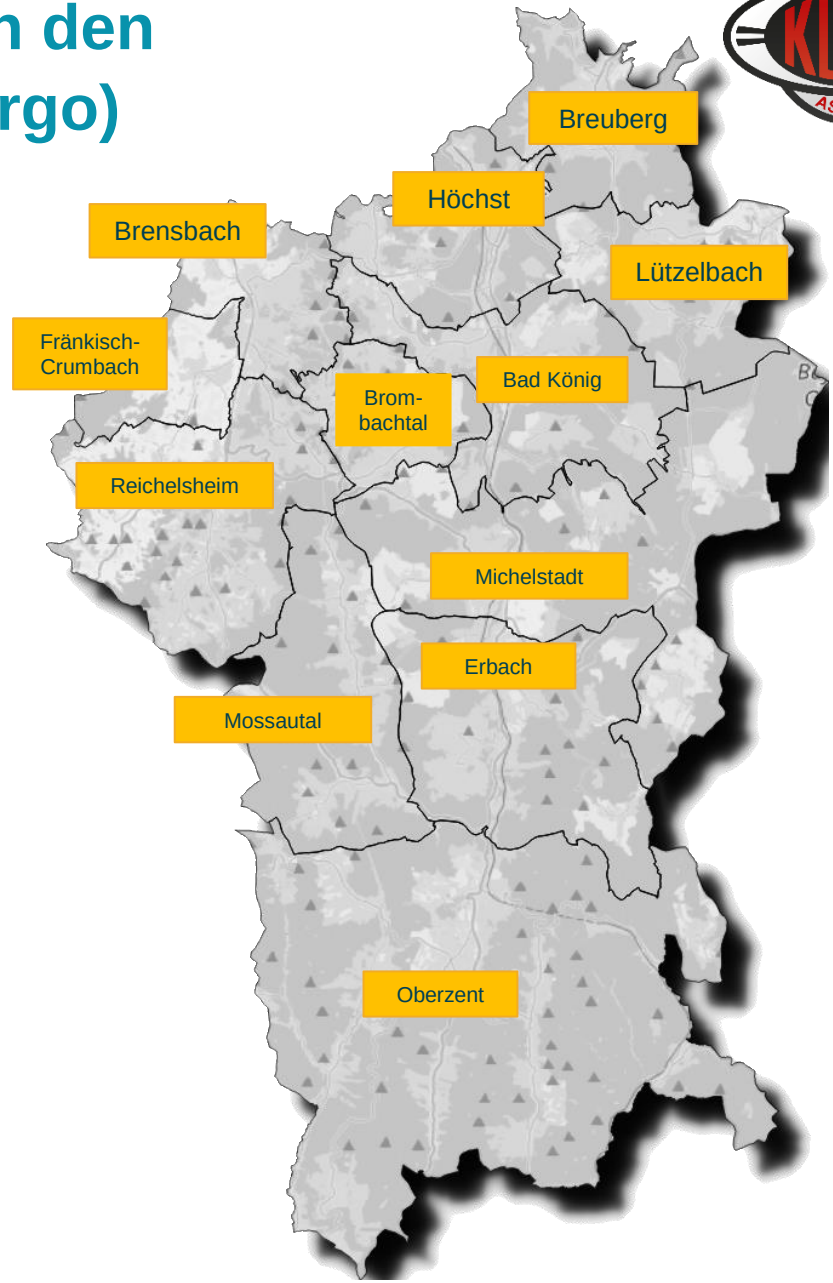

Ausbaugebiet Michelstadt

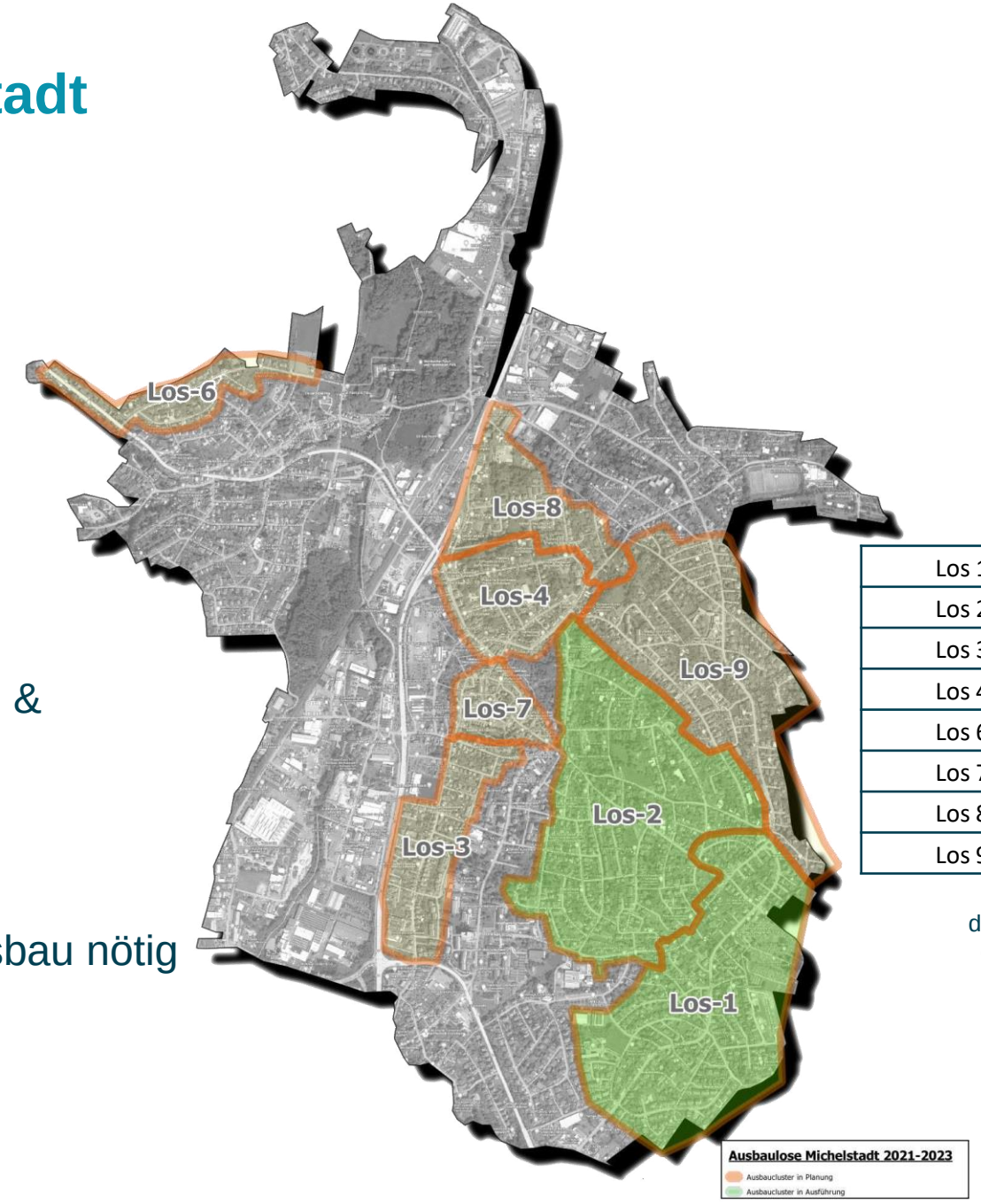

ca. **2.128** Anschlüsse / Gebäude

Versorgung von ca. **3.905** Wohn- & Geschäftseinheiten

ca. **43km** Trassenneubau

19 NVt-Ausbaucluster für Vollausbau nötig

1 neue POP-Station

	Baubeginn	Fertigstellung
Los 1	Q4 / 2021	Q4 / 2022
Los 2	Q2 / 2022	Q2 / 2023
Los 3	Q1 / 2023	Q4 / 2023
Los 4	Q3 / 2022	Q2 / 2023
Los 6	Q2 / 2023	Q4 / 2023
Los 7	Q2 / 2023	Q4 / 2023
Los 8	Q3 / 2023	Q1 / 2024
Los 9	Q3/ 2023	Q3/ 2024

derzeit geplante Ausbauzeiträume für die einzelnen Bauabschnitte (Lose)

Unser Ausbauplan für Michelstadt

Baubeginn

- ✓ Bürgerinformationsveranstaltung
- ✓ Einwurf der Bauflyer in Ihrem Briefkasten
- ✓ Beginn der Bauarbeiten

Ausbauphase

- ✓ Ausbau der Längstrasse
- ✓ Baubegleitende Vermarktung
- ✓ Ausbau der Hausanschlüsse
- ✓ Kabel- und Montagearbeiten

Inbetriebnahme

- ✓ Sukzessive Inbetriebnahme der jeweiligen Hausanschlüsse in den verschiedenen Bauabschnitten

So funktioniert der Glasfaserausbau

Bewährte Verlegetechniken beim Glasfaserausbau

Konventioneller Tiefbau

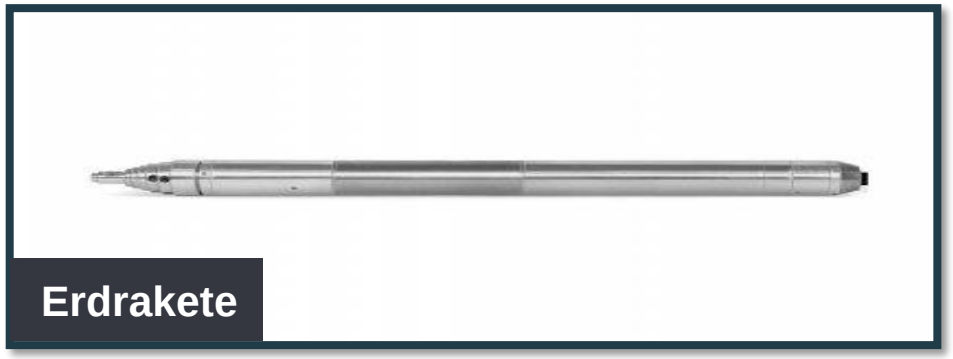

Erdrakete

Bohrungen

VEV-Verfahren

Schneller und sauberer Ausbau durch das Vibrations-Einzugs-Verfahren (VEV)

Wir informieren Sie bevor die „Bagger rollen“

Einwurf-Flyer

Vor Beginn der Baumaßnahmen in Ihrer Straße kommen wir auf Sie zu…

… wann wird mit den Baumaßnahmen begonnen

… welche Bereiche sind betroffen

… wer ist der zuständige Bauleiter = Ansprechpartner vor Ort

… Information zu Telefon- und Mailhotline

Vorstellung der technischen Umsetzung Inhaus-Verkabelung

Den Glasfaseranschluss mit Glasfaser im Haus nutzen

Glasfaser

- Inhaus-Verkabelung mit Glasfaser (Single Mode)
- Ideale Internetversorgung im Wohnraum
- Zukunftsfähig für sehr hohe Bandbreiten

ENTEGA Glasfaser-Kit

- 4-fasriges Singlemode LWL-Inhaus-Kabel (F4 E 9/125µ)
- vorkonfektionierte LWL-Abschlussdose
- Längen: 10 m (69,90 EUR) oder 20 m (89,90 EUR) verfügbar

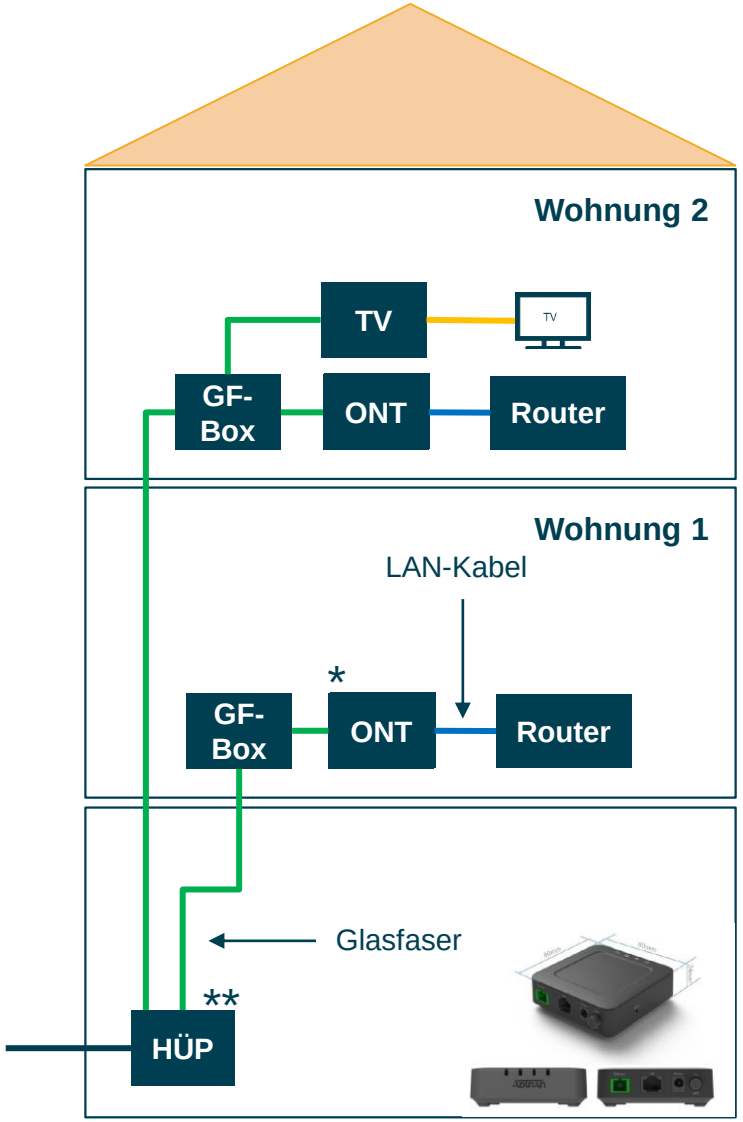

* ONT: Optical Network Termination
** HÜP: Hausübergabepunkt

Den Glasfaseranschluss mit einer CAT-Verkabelung im Haus nutzen

CAT-Verkabelung

- Inhausverkabelung mit CAT6 oder besser (CAT6 oder höherwertig)
- Ideale Internetversorgung im Wohnraum
- Begrenzte Bandbreite bis 1.000 Mbit/s
- Unterhalb CAT6-Standard: ~100 Mbit/s

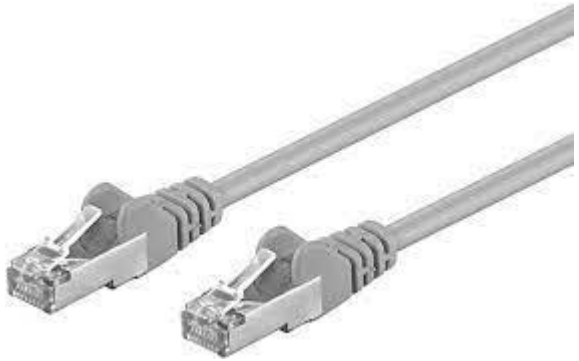

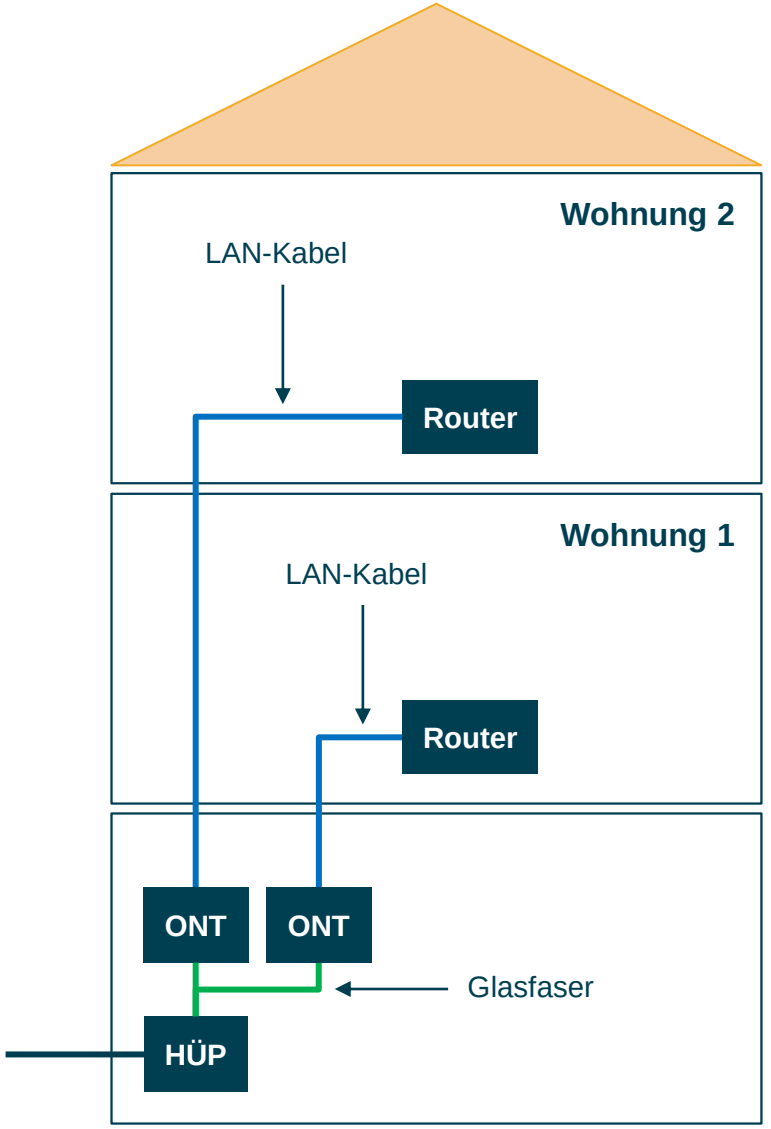

Den Glasfaseranschluss mit einer Kupferverkabelung im Haus nutzen

Kupferdoppelader

- Bestehende Inhaus-Verkabelung CuDA (heutige Telefonverbindung, nicht „Klingeldraht“)
- Stromversorgung G-Fast-Gerät mittels Reverse Power (keine Steckdose im Keller erforderlich

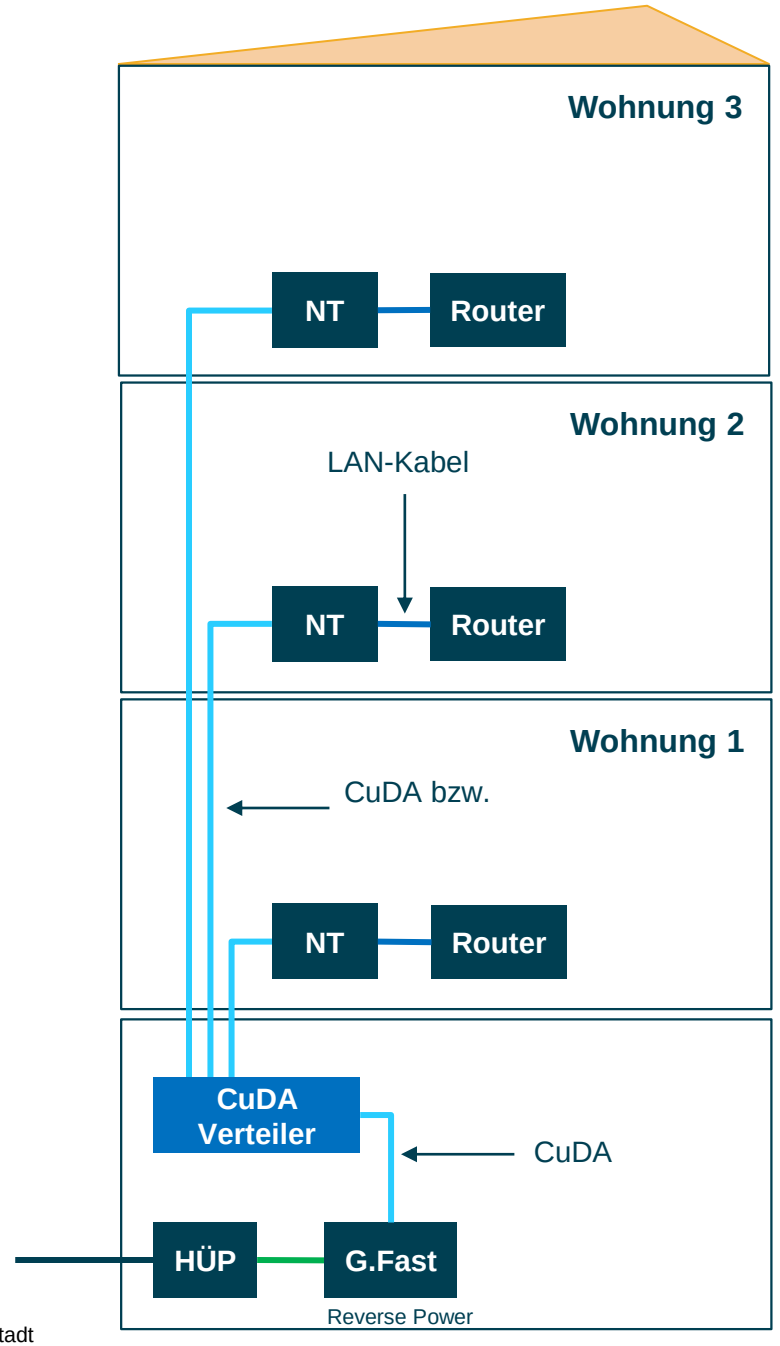

Vorstellung der Produkte

SIE HABEN DIE WAHL.

- GARANTIERTE GESCHWINDIGKEIT
- AUSGEZEICHNETE LEISTUNGSFÄHIGKEIT
- ZUVERLÄSSIGE VERBINDUNGS-STABILITÄT
- ÖKOLOGISCH UND KLIMAFREUNDLICH

INTERNET
TELEFONIE
2*in1
ENTEGA
HOME
KOMBI

ENTEGA 2-IN-1 TARIFPAKETE

UNSER PREISSIEGER.

kostenloser Hausanschluss

Ø 33,67 € pro Monat

HOME KOMBI 300	HOME KOMBI 600	HOME KOMBI 1.000
✓ Ultra-Highspeed-Internetflat mit 300 Mbit/s Download und 150 Mbit/s Upload	✓ Ultra-Highspeed-Internetflat mit 600 Mbit/s Download und 300 Mbit/s Upload	✓ Ultra-Highspeed-Internetflat mit 1.000 Mbit/s Download und 500 Mbit/s Upload
✓ Festnetzflat Deutschland	✓ Festnetzflat Deutschland	✓ Festnetzflat Deutschland
Erste 6 Monate 0 €	Erste 6 Monate 0 €	Erste 6 Monate 0 €
Ab dem 7. Monat 44,90 € im Monat	Ab dem 7. Monat 69,90 € im Monat	Ab dem 7. Monat 89,90 € im Monat

entega

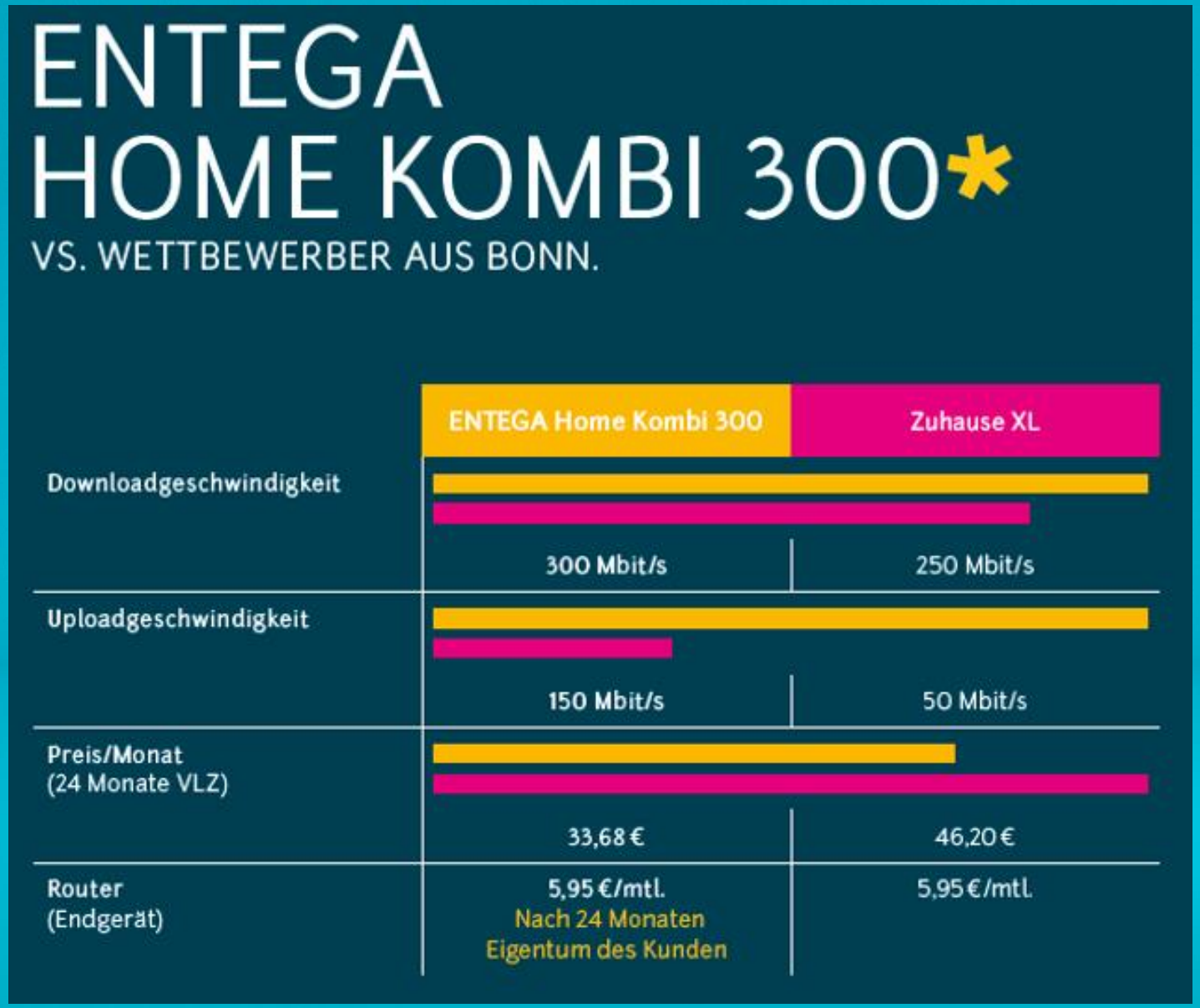

Quellen: www.entega.de und www.telekom.de

Bei einer höheren Downloadgeschwindigkeit (+50 Mbits/s) und einer 3-fach höheren Upload-Rate (150Mbit/s vs. 50Mbit/s) ist der Tarif der ENTEGA zusätzlich ca. 13 Euro pro Monat günstiger als der vergleichbare Tarif des Mitbewerbers.

Nach 24 Monaten geht der Router bei der ENTEGA in ihr Eigentum über.

ÖKOSTROM
INTERNET
TELEFONIE
3*
in
1
ENTEGA
ZUHAUSE
FLAT 400
entega

ENTEGA 3-IN-1 TARIFPAKETE

UNSER ÖKOSIEGER.

kostenloser Hausanschluss

ZUHAUSE FLAT 400 S	ZUHAUSE FLAT 400 M	ZUHAUSE FLAT 400 L
Für 1–2-Personen-Haushalte	Für 2–3-Personen-Haushalte	Für 3–4-Personen-Haushalte
✓ Ökostrom-Flatrate bis 2.400 kWh im Jahr ✓ Highspeed-Internet-Flat mit 400 Mbit/s Download und 200 Mbit/s Upload ✓ Festnetzflat Deutschland	✓ Ökostrom-Flatrate bis 3.550 kWh im Jahr ✓ Highspeed-Internet-Flat mit 400 Mbit/s Download und 200 Mbit/s Upload ✓ Festnetzflat Deutschland	✓ Ökostrom-Flatrate bis 4.950 kWh im Jahr ✓ Highspeed-Internet-Flat mit 400 Mbit/s Download und 200 Mbit/s Upload ✓ Festnetzflat Deutschland
139,98€ im Monat	179,90€ im Monat	224,99€ im Monat

Bei Bedarf XS-Paket (bis 1.300 kWh) und XL-Paket (bis 7.000 kWh) erhältlich.
Bandbreiten-Upgrades auf 600 oder 1.000 Mbit/s zubuchbar.

- GRATIS PREMIUMROUTER
- ATTRAKTIVE PRÄMIEN
- KEINE NACHZAHLUNG
- MONATLICHER FESTPREIS
- EINE RECHNUNG FÜR ALLES

entega

VERMARKTUNGSABLAUF

Baubeginn → **Ausbauphase** → **Inbetriebnahme**

AKTIONSPHASE

seit 04.07. bis 31.8.

- ✓ Zusendung Infomappe
- ✓ Zuhause-Beratung
- ✓ Infomobil vor Ort
- ✓ Tarifabschluss mit gratis Hausanschluss

SO EINFACH WECHSELN SIE

1. Flatrate auswählen
Wunschtarif abschließen

2. Mit Highspeed-Internet surfen
Automatische Aktivierung auf
300 Mbit/s oder mehr ab
Glasfaserverfügbarkeit

3. Reibungsloser Wechsel
Erst nach Aktivierung
kündigen wir Ihre Altverträge

4. Ausgleichszahlung
Bis zu 12 Monate in der 2-in1 Flat und
bis zu 24 Monaten in der 3-in1 Flat
keine doppelten Kosten bei Restlaufzeit

5. Sie sind ENTEGA Glasfaser-Kunde
mit mind. 300 Mbit/s oder mehr

entega

WIR SIND FÜR SIE DA.

Besuchen Sie uns auf **entega.de/glasfaserausbau**,

in den **ENTEGA Points,** oder unserem

ENTEGA Servicepunkt im Rathaus Erbach

(Donnerstags von 9 Uhr bis 12 Uhr / 13.30 Uhr bis 17.30 Uhr),

oder vereinbaren Sie bequem einen Termin bei einem

ENTEGA Berater bei Ihnen vor Ort (06151 - 86 29 006), oder

besuchen Sie uns **Stand auf dem Erbacher Wiesenmarkt.**

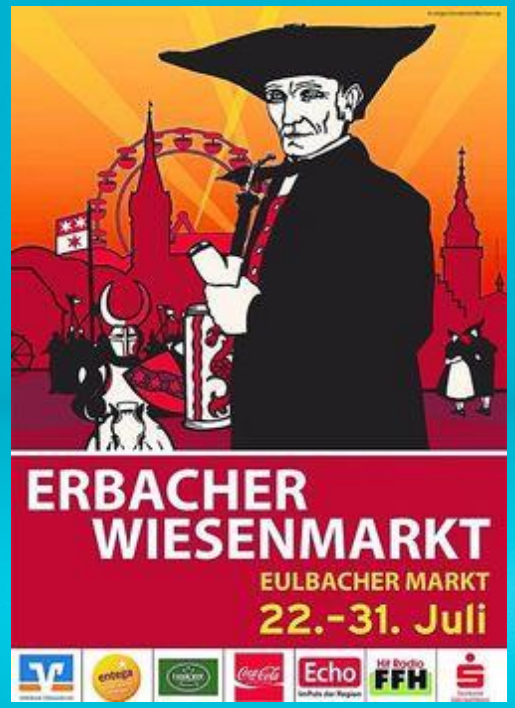

entega

Ihre Fragen
beantworten wir gerne.

entega

Vielen Dank für Ihre Aufmerksamkeit.

EINFACH KLIMAFREUNDLICH FÜR ALLE.